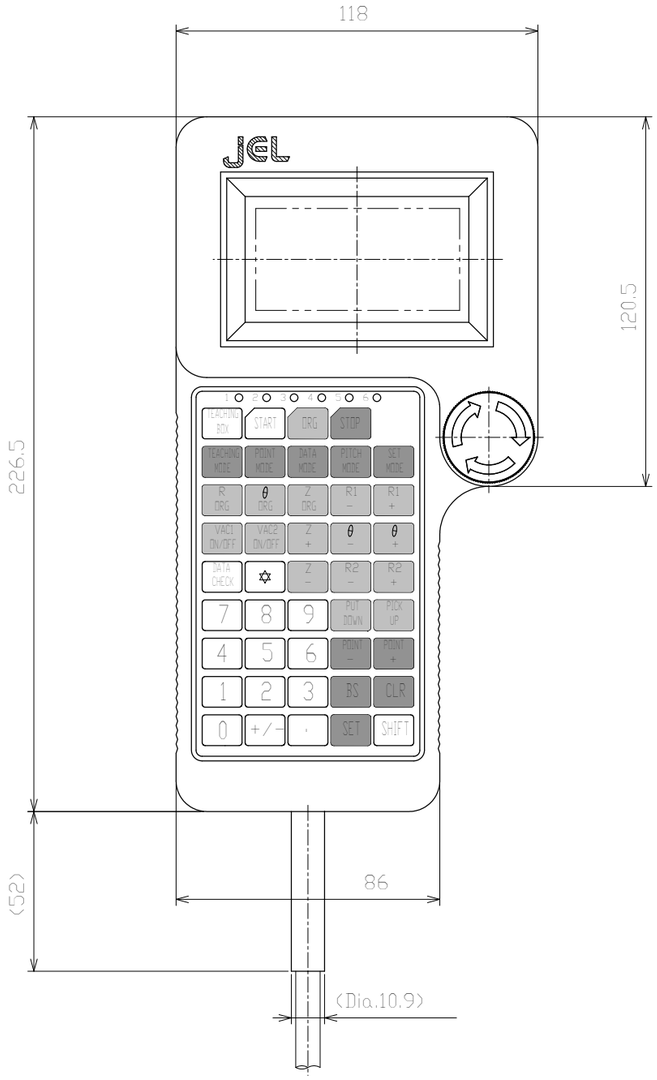

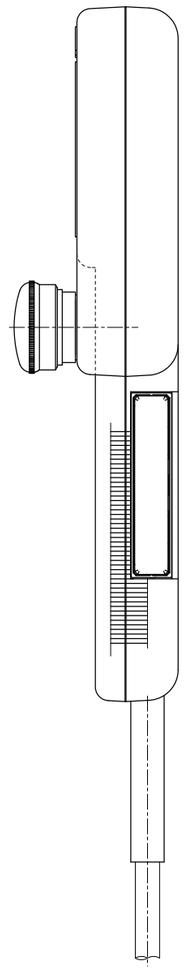

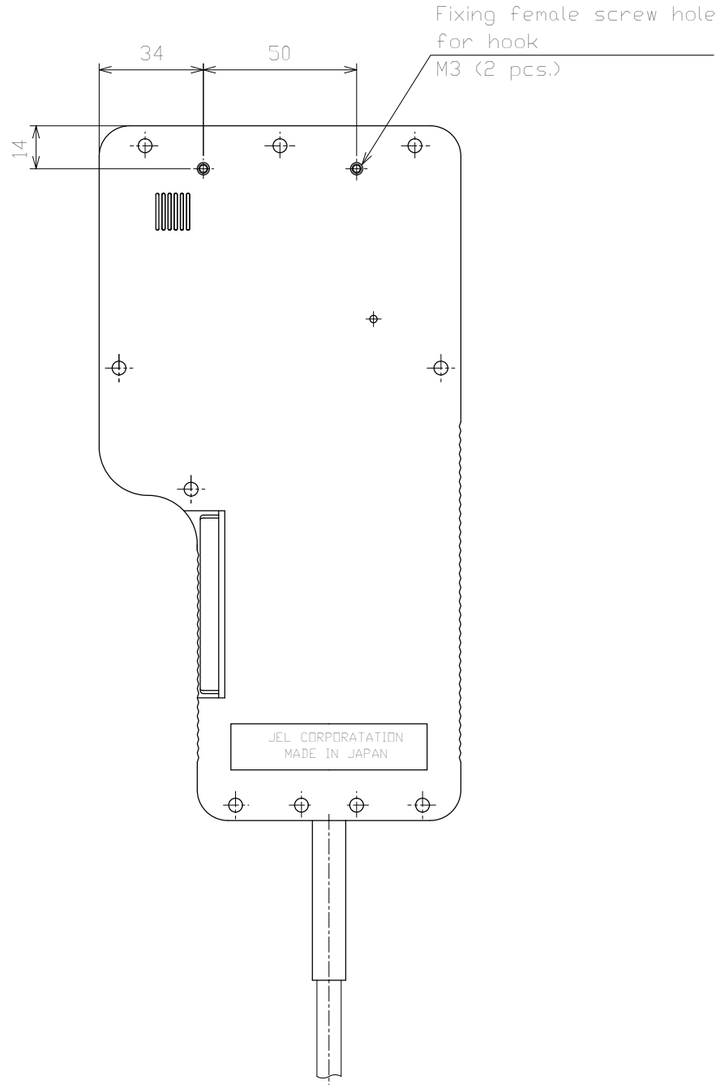

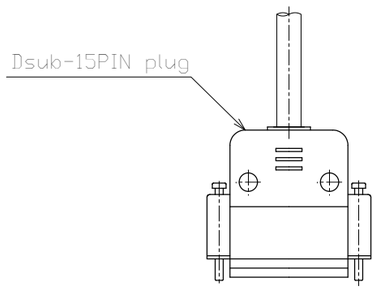

Connector specificatioin

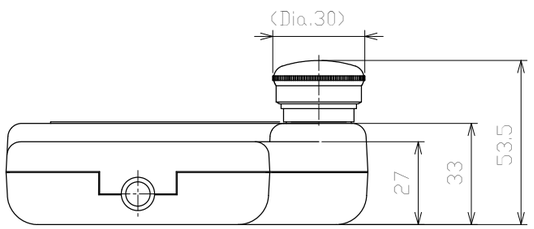

Reference drawing

* This drawing may be revised without any advance notification.
* When designing the equipment layout based on this drawing, please confirm with JEL in advance.

本図の内容は、株式会社ジェーイーエルが所有権を有するもので機密扱いとなっております。許可なく複写したり、第三者にこれを公開することのないようにお願い致します。
This drawing and the information contained in it are confidential and property of JEL Corporation.
Thus cannot be copied or disclosed to a third party without the consent of JEL Corporation.

JEL JEL Corporation

MODEL 型 式	JCT4		
ISSUED NO. 管理番号	WJ0234E	SCALE 尺 度	1/2